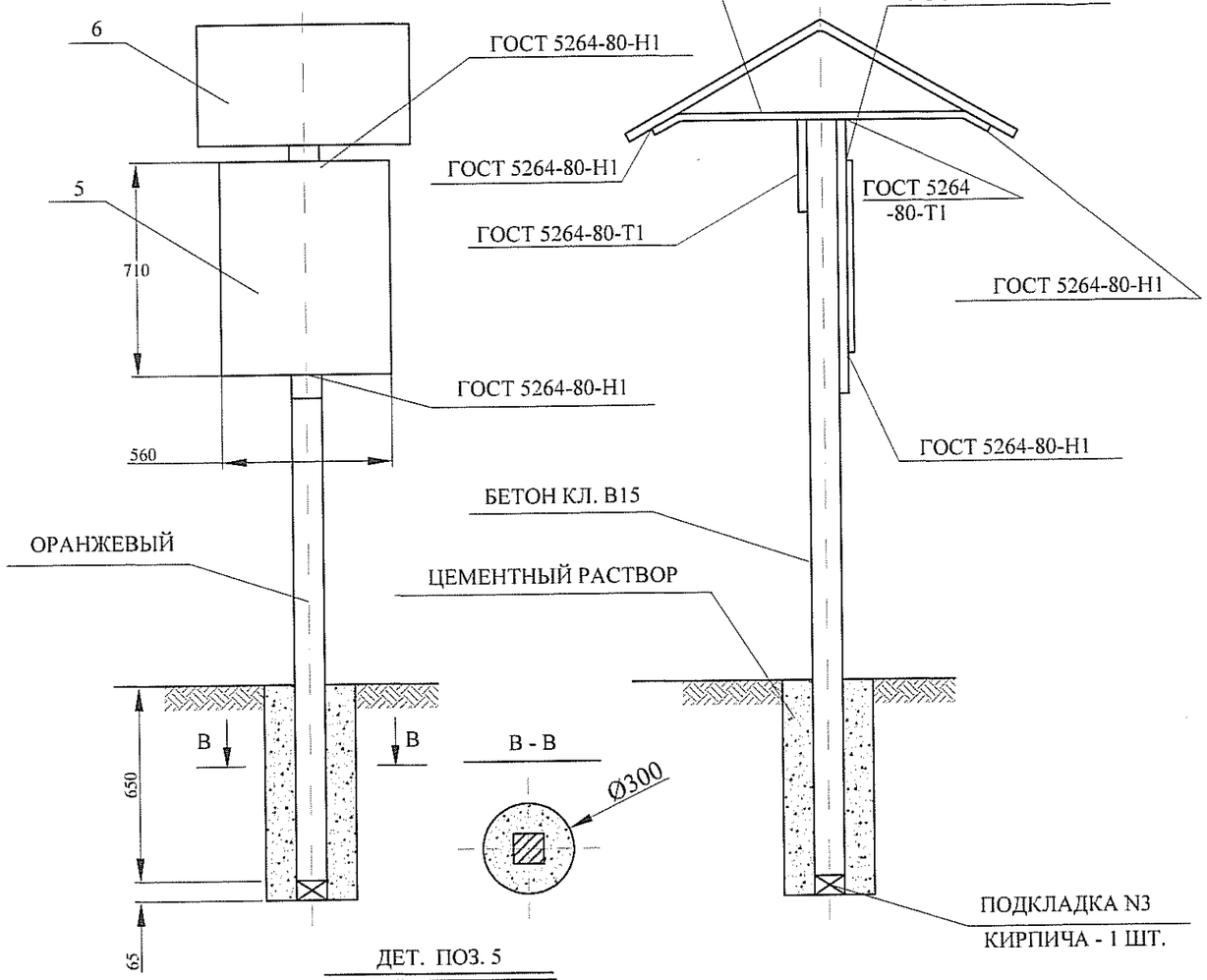

ДЕТ. ПОЗ. 5

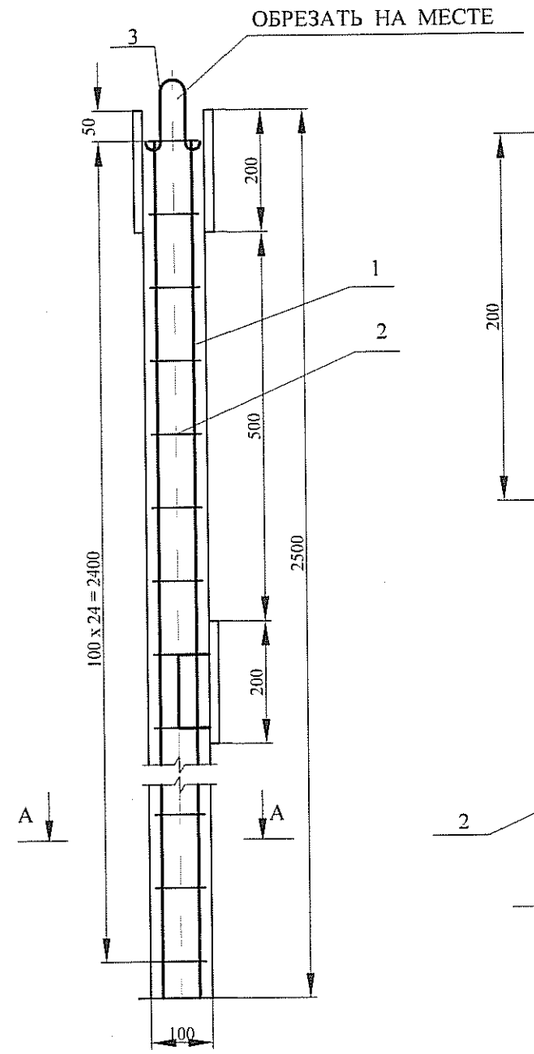

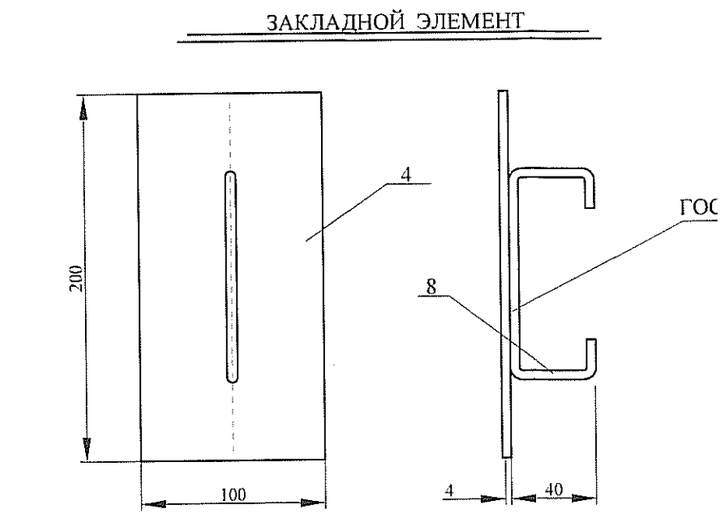

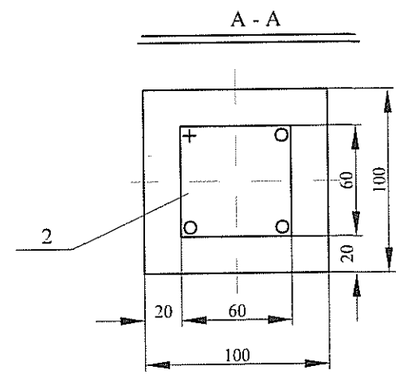

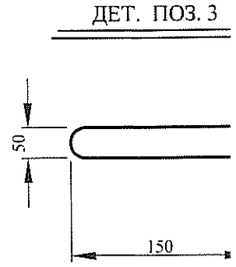

ФОРМА 1

ГАЗАПРОВОД
ВЫСОКОГО
ДАВЛЕНИЯ ! КМ
ОХРАННАЯ ЗОНА
50м
ГЛУБИНА ДО ВЕРХА
ТРУБЫ 0.8 М
ГОРОД
ЗВОНИТЬ ПО ТЕЛЕФОНУ

ГОЛУБОЙ

ФОРМА 2

ГАЗАПРОВОД
ВЫСОКОГО
ДАВЛЕНИЯ ! КМ
УГ№
100 м
ГОРОД
ЗВОНИТЬ ПО ТЕЛЕФОНУ

ГОЛУБОЙ

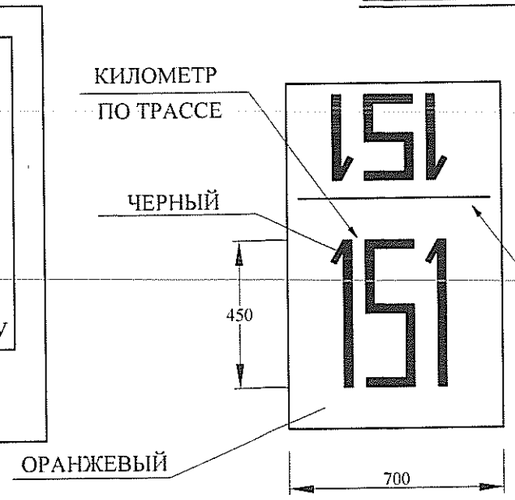

ДЕТ. ПОЗ. 6

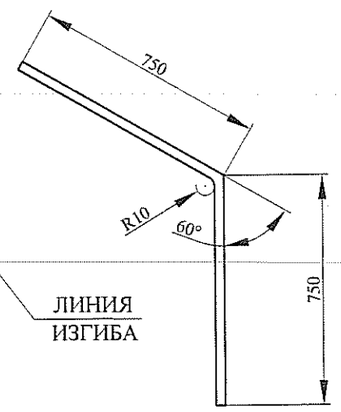
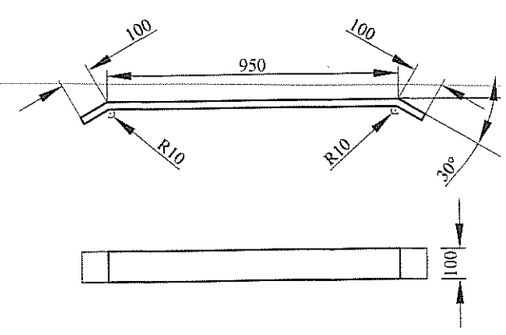
ДЕТ. ПОЗ. 7